Afwijkingen (RIE) op:
- Aansluitingen onder vloeistofniveau
- Peilleiding op laagste punt
- Ontwerpdruk wijkt af

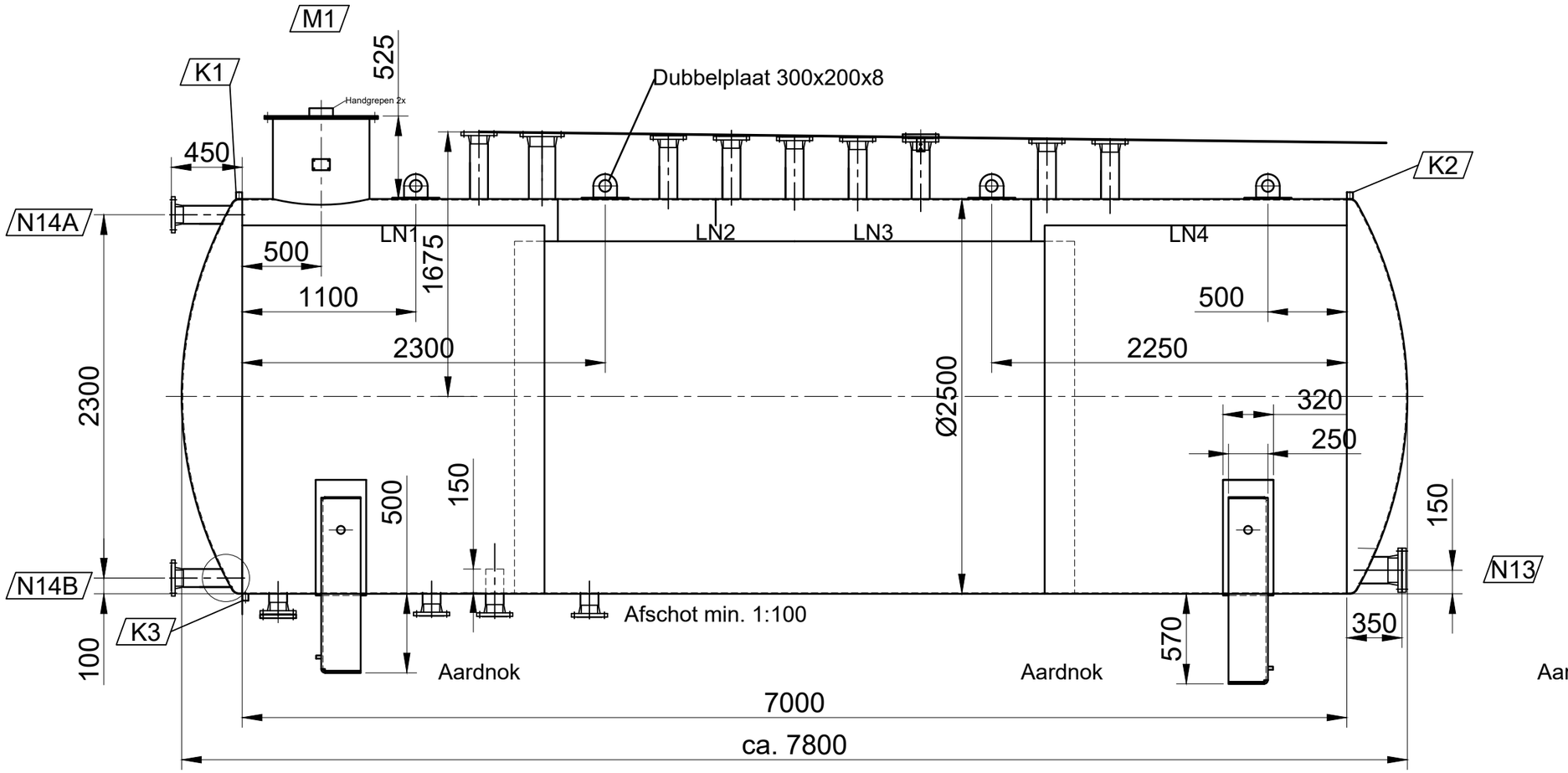

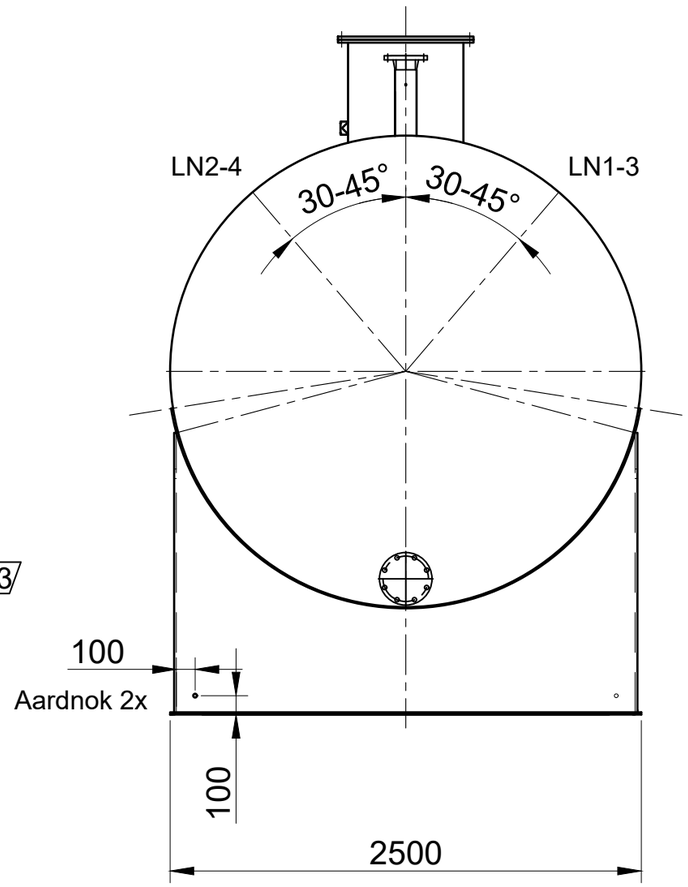

Aansluitingen/nozzles

NOZ	AFM.	Type	Aansluiting voor:
M1	600	MangnW600KA00	Mangat 16mm+std. hangreep
K1	1"	Sok	T.b.v. lekdetectie
K2	1"	Sok	T.b.v. lekdetectie
K3	1"	Sok	T.b.v. lekdetectie
N1	4"	WNRF 150#	Connection for dippipe
N2	4"	WNRF 150#	Inlet Water
N3	4"	WNRF 150#	Water outlet
N4	4"	WNRF 150#	Connection zinc anode+BLIND
N5	4"	WNRF 150#	LT
N6	6"	WNRF 150#	Vent (PVV)
N7	4"	WNRF 150#	Connection zinc anode+BLIND
N8	4"	WNRF 150#	TT
N9	4"	WNRF 150#	Vent (active carbon)
N10	4"	WNRF 150#	Vent (PVV)
N11	4"	WNRF 150#	Spare + BLIND
N12	4"	WNRF 150#	Clean-out
N13	6"	WNRF 150#	Heater + BLIND
N14A/B	4"	WNRF 150#	Level gauge
N15	4"	WNRF 150#	LS
N16	4"	WNRF 150#	Vent
N17	4"	WNRF 150#	Sample Connection

Materialen

Romp	S235 JR
Bodem	S235 JR
Aansluiting	P265GH/gelijkwaardig
Flens	A105N
Mangat Bouten en moeren	Min. 4.6 EV
Mangat	S235 JR
Mangatpakking	RX PT 50 2mm
Pakking N4+N7+N11+N13	RX PT 50 2mm
Bouten en moeren N4+N7 N11+N13	SA193GrB7/A194Gr2H

Oppervlakte behandeling

- Uitwendig:
  - 1 laag Acraton HS-U 95 µm
  - 1 laag Polyfinish HS 65-55 85 µm RAL 6003
- Inwendig:
  - 800mu Permacor 2807 HS/A 100%

Opmerkingen:
Mangatdeksel met 8 verzinkte bouten en moeren vast. M16x60mm
Mantel vullen met lekdetectievloeistof
Blindfl. N11+N13 monteren

Los meegeleverd:
1x Set verzinkte mangat bouten en moeren M16x60
1x LAG 2000
1x Can 10Liter lekdetectievloeistof
Blindfl N4+N7 met zinkanode + pakking (2x) + bouten/moeren (2x8)

Ontwerp code:	BRL-K 796/02-I / IV + RIE
Inspectie:	TAB + Kiwa Certificaat
Nominale inhoud:	35 m³
Ontwerp druk:	-0.15 / +0.5 bar(g)
Proefdruk lucht tank:	0.3 bar(g)
Proefdruk lucht dubbelmantel:	0.4 bar(g)
Dikte binnentank:	Romp: 7mm / Bodems 7mm
Dikte dubbelmantel:	Romp: 4mm / Bodems 5mm
Materiaal:	S 235 JRG2 (EN 10025)
Leeg gewicht:	ca. 8.000 kg
Getekend door:	JHW
Datum:	18-05-2020

Tank- en apparatenbouw De Blesse bv.
Postbus 150
8330 AD Steenwijk
tel. 0561 44 1441
fax. 0561 44 1093
email: info@tabdeblesse.com
www.tabdeblesse.com

Geen boutgaten in de natuurlijke hartlijn van de tank (tenzij anders aangegeven)
Sok hoogte 30 mm, pijpnippel hoogte 75mm. T.A.A.
Medium: Formation Water (samenstelling niet bekend)
Item nr.: EGA-06
Project opdr gever:
Opdracht gever: Vermilion

Titel: Formation Water Tank Dubbelwandig bovengronds
35.000 Liter - Ø 2.500mm

Revisie: 0 1 2 3 4 5

Schaal: 1:40 (1:20)
Tanknr:
Tekening nr.