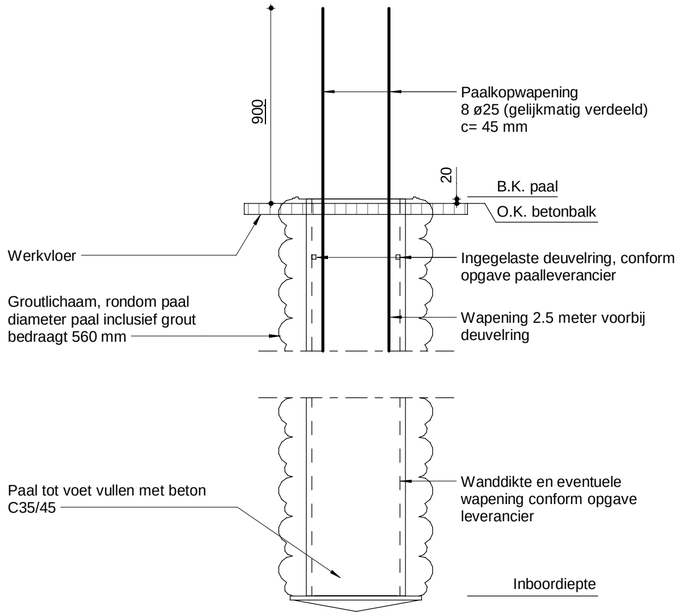

- Alle segmenten volsterkte doorlassen

Tubex-paal ø457/560

1 : 20

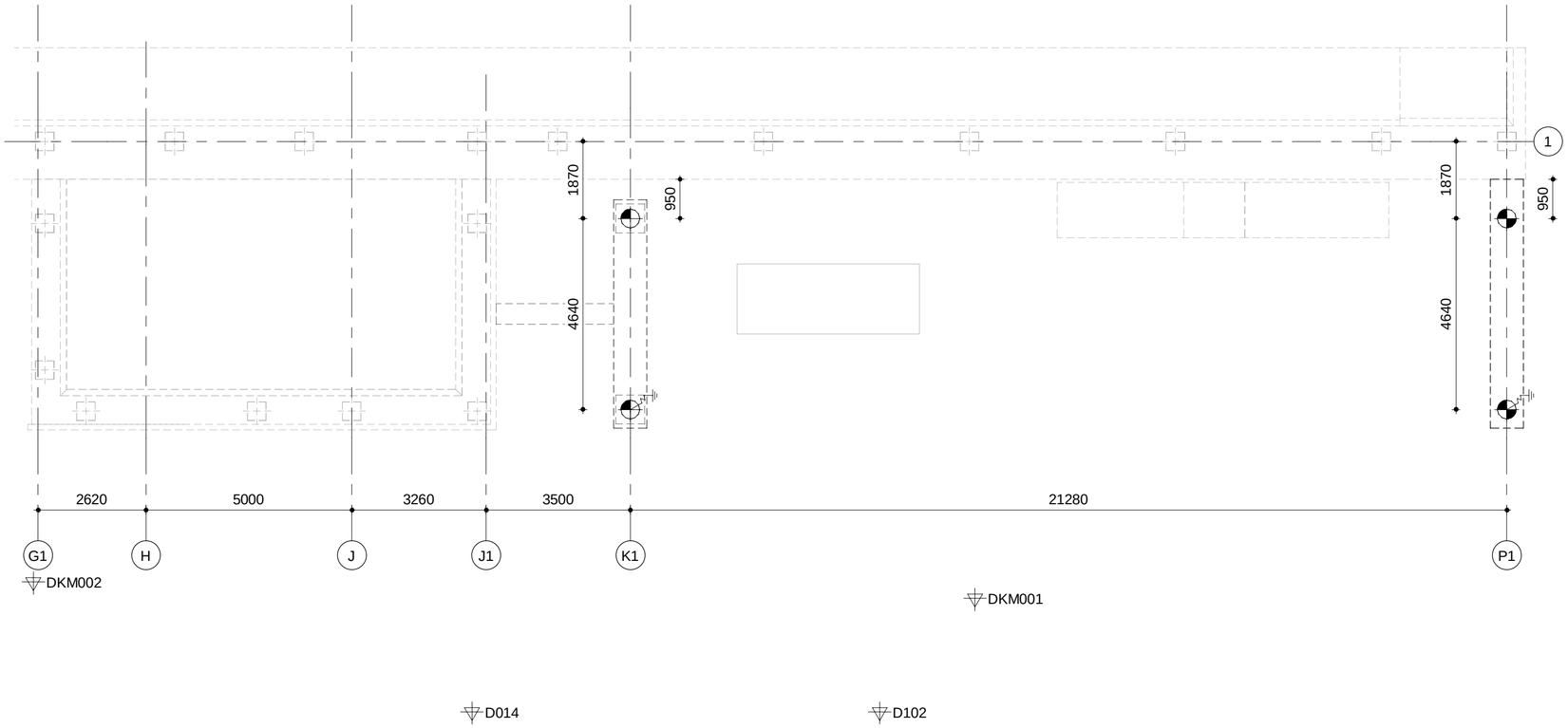

VOOR BESTEK	
28-02-2023	5.1.2.e
BILFINGER TEBODIN	

Renvooi palenplan

- 01 = Sondering
- = Aarding
- 01 = Boring
- 01 = Peilbuis
- 01 = Heipaal
- 01 = Bestaande heipaal

Palenstaat

Merk	Type	Afmeting (mm)	Afstorthoogte t.o.v. N.A.P. (mm)	Paalpuntniveau t.o.v. N.A.P. (mm)	$F_{v;c;max;d}$ druk verticaal (kN)	$F_{v;t;max;d}$ trek verticaal (kN)	$F_{h;max;d}$ horizontaal (kN)	Moment (kNm)	Aantal
	1	Ø 457/560	+3020	-22000	1500	500	50		2
	2	Ø 457/560	+3320	-22000	1500	500	50		2
								Totaal	4

paaltype: geschroefde stalen buispaal met injectie (Tubex)

- Geotechnisch onderzoek uitgevoerd door Wiertsema en Partners, zie rapport: VN-79646-1 R78916 d.d. 14-09-2021 & VN-57126-6 R24022 d.d. 10-06-2013
- Paalwapening, wanddikte en berekening volgens opgave paalleverancier
- Paalafwijkingen groter dan 50mm dienen te worden voorgelegd aan de hoofdconstructeur
- Aardpaal voorzien van 1 aardstaaf ø16 FeB 220
- Aardstaaf met voldoende overlengte t.b.v. bevestiging aan balkwapening
- Aardstaaf over de gehele lengte ononderbroken aanbrengen

REV.	DATUM	OPMERKING	GETEKEND	GECONTR.
A	28-02-2023	Voor bestek	RORL	LHNS

TITEL

Bandenbrug 3
Palenplan

BILFINGER — Bilfinger Tebodin

OPDRACHTGEVER	FRISIA ZOUT B.V.	SCHAAL	FORM.
PROJECT	Bandenbrug 3	1 : 100	A2
DOCUMENTNUMMER	nlT57058.00-1371301	BLAD 1 / VAN 1	REV. A