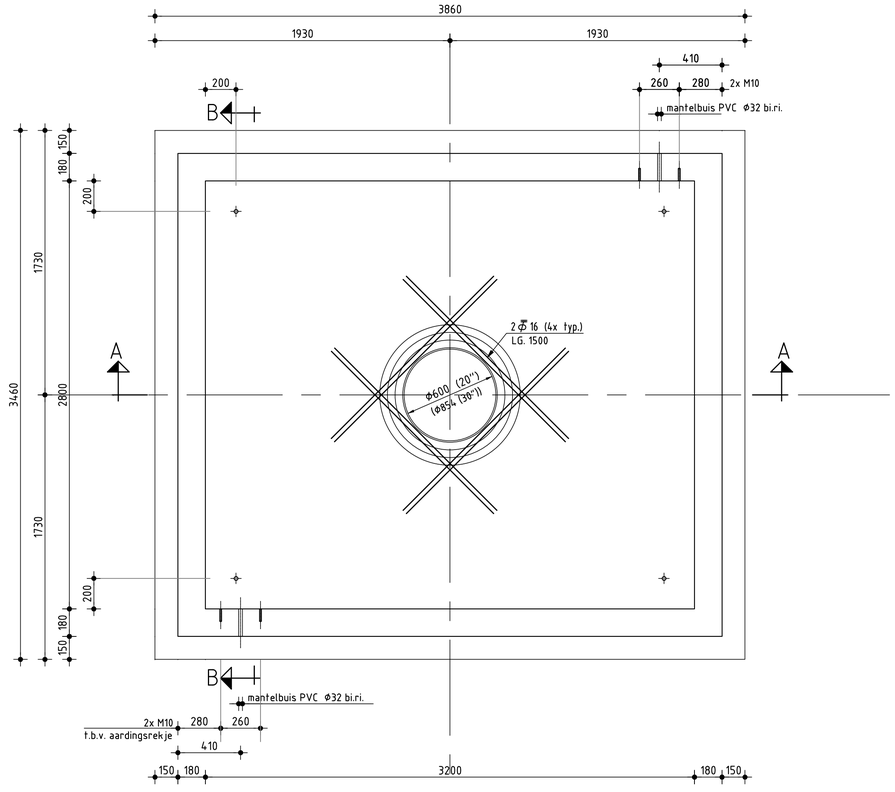

Bovenaanzicht
SCHAAL 1:20

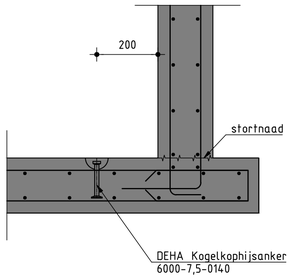

Detail hijsvoorziening
SCHAAL 1:10

ALGEMEEN

Max. toelaatbare bovenbelasting is 30 kN/m2.
Grondwaterstand tot 0,5m minus maaiveld.
Kelder aanvullen met geel zand.
Max. waterindringing 20mm.

Aardingrails in boorkelder conform TS-7510 sheet 8.
Na aanbrengen aardkabel sparing Ø32 afdichten met Stopaq.
Aarding Inspectie Put conform TS-7510 sheet 6.

Eigen gewicht boorkelder 12,5 ton.
Dikte van de instortring varieert tussen 8-10mm en is in doorsnede A-A
met een dikte van 9mm gemaatvoerd.

Gegevens betonschroefhulsen en kogelkophijsankers volgens specificaties Halfen-DEHA.
Sterkte-eigenschappen kogelkophijsankers volgens specificatie KKT-10 Halfen-DEHA.
IPCO-450 DG afdichtingsschakels evt. te vervangen door Link-Seal
Gegevens afdichtingsschakels volgens specificaties Link-Seal resp. IPCO.

Bijbehorende berekening TS-5220 sheet 2 van 2 d.d. 13-11-2012.

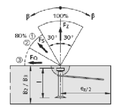

Door middel van een evenaarconstructie dienen de hijsankers op een maximale tophoek van 30gr. gehesen worden. Bij tophoeken groter dan 30gr. haarspelden toe te passen volgens specificatie KKT-10 Halfen-DEHA.

De doorgaande basiswapening is aangegeven in de doorsneden.
De bijlegwapening is aangegeven in de plattegrond en/of doorsneden.

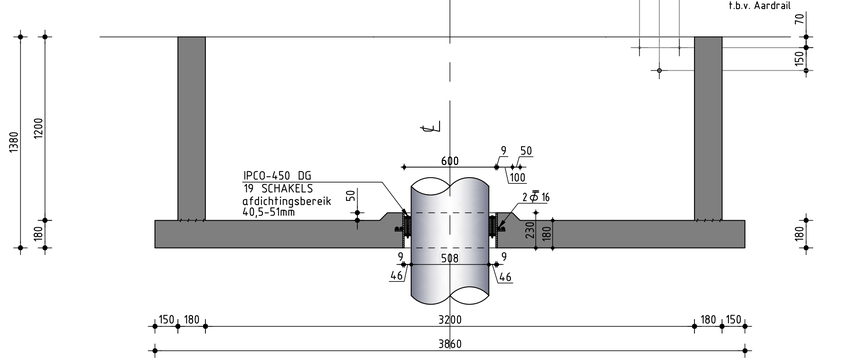

Doorsnede A-A basis stove pijp Ø20"
SCHAAL 1:20

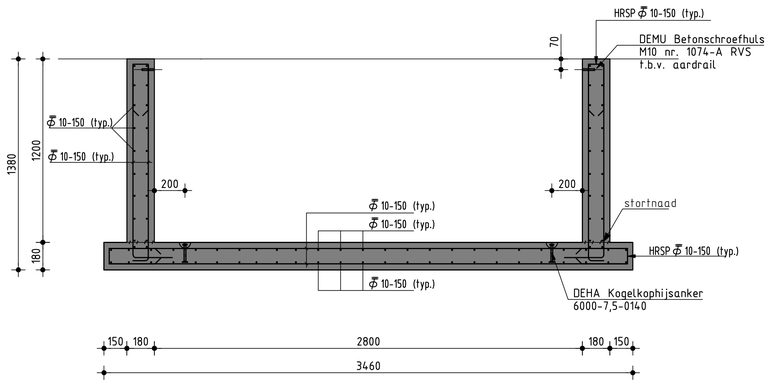

Doorsnede B-B
SCHAAL 1:20
Principewapening

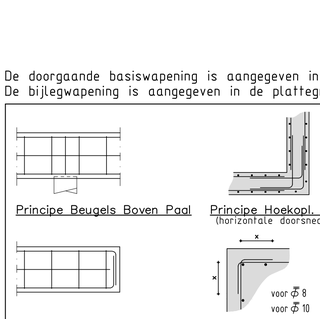

Minimale Laslengten

Φ 8 - 300 mm.	Φ 16 - 700 mm.
Φ 10 - 400 mm.	Φ 20 - 1000mm.
Φ 12 - 500 mm.	Φ 25 - 1300mm.

LASSEN BOVENWAPENING AANBRENGEN t.p.v. MIDDEN VELD.
LASSEN ONDERWAPENING AANBRENGEN t.p.v. DE PALEN.
LASSEN VERSPRINGEND AANBRENGEN.

Aanduiding Wapening

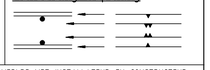

SPARINGEN + MANTELBUIZEN T.B.V. RIOLERING EN NUTSBEDRIJVEN NADER TE BEPALEN IN OVERLEG MET INSTALLATEUR EN CONSTRUCTEUR.

BETONCONSTRUCTIES: Uitvoering conf. NEN6722:2002, NEN-EN206-1:2001, NEN8005:2008 en NEN-EN1992-1-1:2005

Gegevens \ Onderdeel		VLOEREN	BALKEN	WANDEN	KOLOMMEN
Sterkteklasse		C28/35		C28/35	
Milieu-klassen	Boven/Binnen	XA3		XA3	
	Onder/Buiten	XC2		XC2	
Consistentieklasse		S4		S4	
Cement		CEM III/B 42.5 N		CEM III/B 42.5 N	
Watercementfactor		0,45		0,45	
Grootste korreldiam.		31.5mm		31,5	
Ontkistingsst. $\bar{x}_3 \geq$		33 N/mm2		33 N/mm2	
Staalsoort		B500 B		B500 B	
Maatgevende Betondekking	Onder	35mm		35mm	
	Boven	35mm		35mm	
	Zijkant	35mm		35mm	

Tenzij anders aangegeven onder alle op de grondslag gestorte betonconstucties een werkvloer van schrale beton dik 50mm, minimaal cementgehalte 200 kg/m2. Stortnaden, doorvoeren e.d. in overleg met constructeur. Wapeningsnetten: THIBO B500 A of B of gelijkwaardig. Evt. druklagen wapenen met Φ 16-150. Denk om in te storten ankers, stekken(bakken), koppelwapening en bouwkundige voorzieningen.

Overig:

LET OP:
MAATVOERING VOOR DE SPARING
IN DE BODEMPLAAT BEHOORT
BIJ EEN CONDUCTORPIJP VAN 20"
(maatv. CONDUCTORPIJP VAN 30")

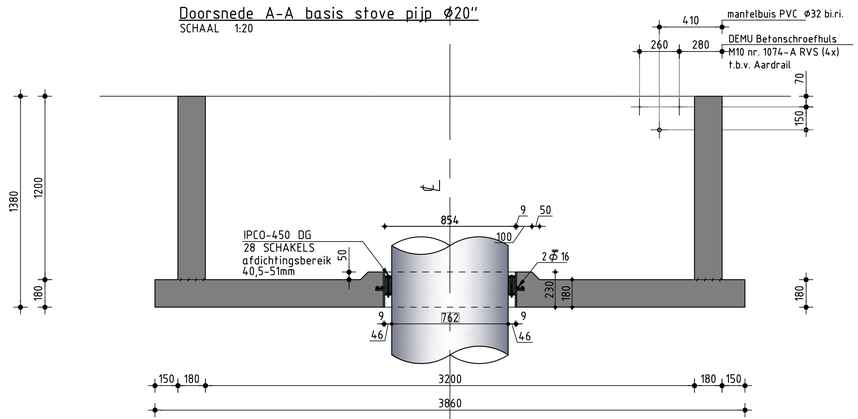

Doorsnede A-A ALTERNATIEF Stove pijp 30"
SCHAAL 1:20

ISSUE REV.	dd	mm DATE	yy	STATUS	DESCRIPTION	DWN BY	CHK'D BY	NAM APPR.
F	13	11	12		WIJZ. TS-nummer			
E	10	05	12		Alternatief stove pijp 30" toegevoegd			
D	08	12	11		Statische berekening aangepast van NEN6720 naar NEN-EN-1992-1-1 + tekstwijz.			
0-C					OUDE REVISIE COMPLEET VERVALLEN			

5.1.2.e

This document is confidential. The copyright is vested in Nederlandse Aardolie Maatschappij B.V. Assen, The Netherlands. All rights reserved. Neither the whole nor any part of this document may be disclosed to any third party or reproduced, stored in any retrieval system or transmitted in any form or by any means (electronic, mechanical, reprographic, recording or otherwise) without the prior written consent of the copyright owner © 1984

TITLE: PREFAB BOORKELDER 3200x2800x1200MM inw.

oranjewoud

FIELD ABBR.	PLANT CODE	GROUP CODE	DSPL CODE	MV/WD/FP	NAM/SA	SCALE
	1.0 0 0.0 0 1	1 1.0 0	0 3	/ /		1 : 10/20

NAM

ENGINEERED BY: ORANJEWOUD
NEDERLANDSE AARDOLIE MIJ. B.V. ASSEN
DSPL.DWG.No.
DWG.No. NAM-TS-5220
REV. F
SHEET 1 OF 2